onlinedruckerei flyerdevil.de

Dateivorgaben

einfach clever angelegt

Datenausrichtung

Ausrichtung des Formats

Alle Druckdateien müssen einheitlich in der gewünschten Ausrichtung angeliefert werden (Hochformat oder Querformat, gemischt ist nicht möglich). Die Ausrichtung der Datei muss mit der Leserichtung des Layouts übereinstimmen.

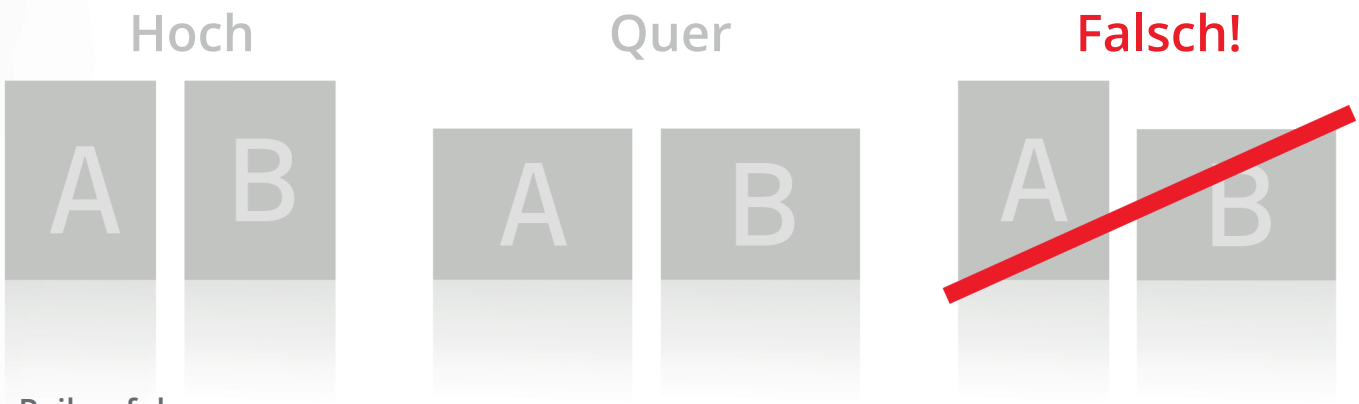

Reihenfolge

Daten müssen in chronologischer Reihenfolge angeordnet werden (1, 2, 3, ...).

Unterschiedliche Leserichtungen im Layout bei beidseitigen Drucken

Druckbogen muss um 180 Grad um seine vertikale Achse gedreht werden.
Bitte achten Sie auf Ihr Layout und die Ausrichtung des Formats.

Sie möchten Ihre Drucksachen professionell gestalten lassen?

Nutzen Sie unseren **Gestaltungsservice**. Wir helfen Ihnen Ihr Werbeprodukt individuell und unkompliziert zu erstellen. Sprechen Sie mit uns über Ihre Wünsche und Vorstellungen und wir setzen es für Sie um.

Briefumschlag
DIN lang, ohne Fenster

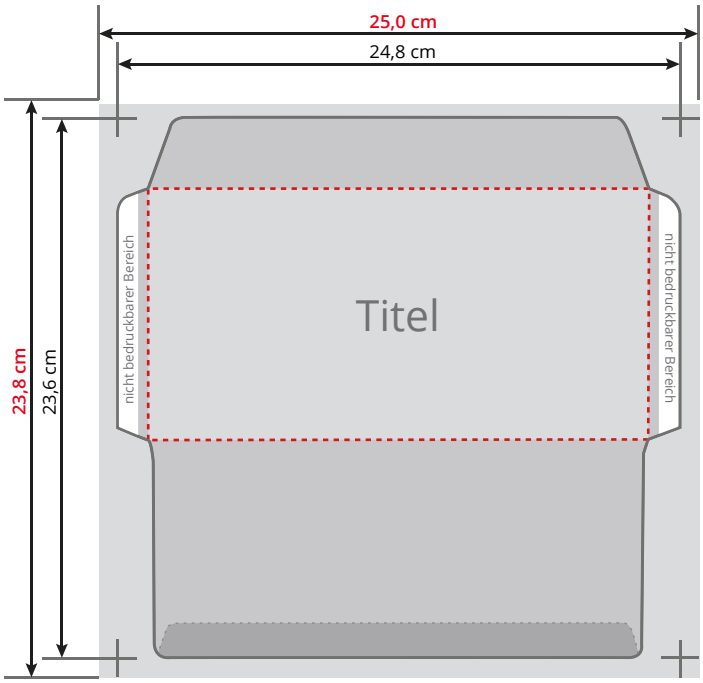

Anlegeformat inkl. Beschnitt
Hintergrundelemente (Farben / Bilder / Grafiken / Texte) müssen über den Rand des Endformats hinaus angelegt werden, um Blitzer (weiße Schneidekanten) zu vermeiden.

Endformat

Dateiaufbau

- Farbmodus CMYK, Auflösung mindestens 300 dpi (bei Strichzeichnungen 1200 dpi)
- Umlaufend 1 mm Beschnittzugabe, keine Schneidemarken
- 10 mm Sicherheitsabstand vom Endformat für Texte und Grafiken, die nicht angeschnitten werden sollen
- 300% maximaler Farbauftrag
- Für schwarze Flächen auf gestrichenem Papier mit 60% C (Cyan) und 100% K (Schwarz) anlegen, auf ungestrichenen Papier mit 40% C (Cyan) und 100% K (Schwarz) anlegen.
- Schwarze Schriften nur 100% K (Schwarz) anlegen

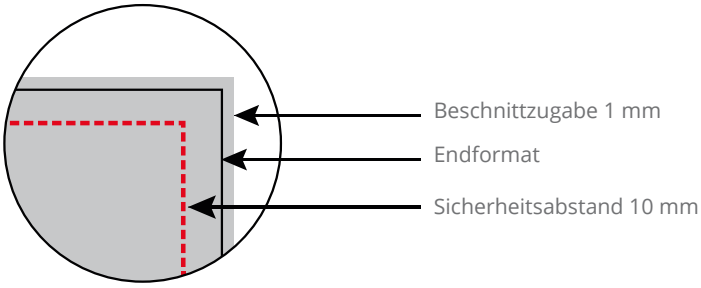

onlinedruckerei flyerdevil.de

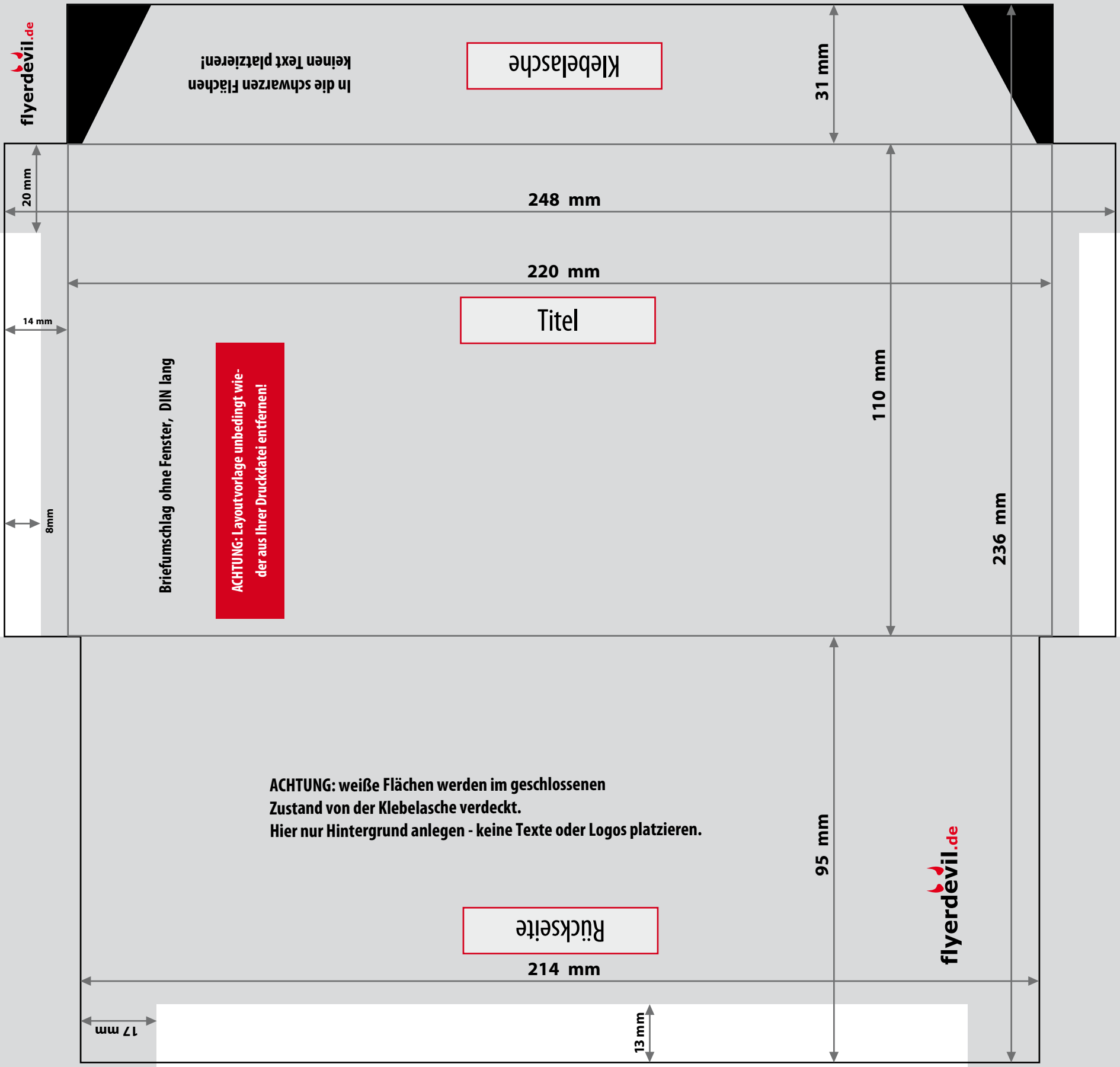
flyerdevil.de
In die schwarzen Flächen
keinen Text platzieren!
Klebelasche
31 mm
20 mm
248 mm
220 mm
14 mm
Titel
Briefumschlag ohne Fenster, DIN lang
ACHTUNG: Layoutvorlage unbedingt wie-
der aus Ihrer Druckdatei entfernen!
110 mm
8mm
236 mm
ACHTUNG: weiße Flächen werden im geschlossenen
Zustand von der Klebelasche verdeckt.
Hier nur Hintergrund anlegen - keine Texte oder Logos platzieren.
95 mm
flyerdevil.de
Rückseite
214 mm
17 mm
13 mm