Hussen Bistrotisch

Dateiformat 1:1 im Maßstab	330,0 cm x 150,0 cm

Produktansicht und Maße

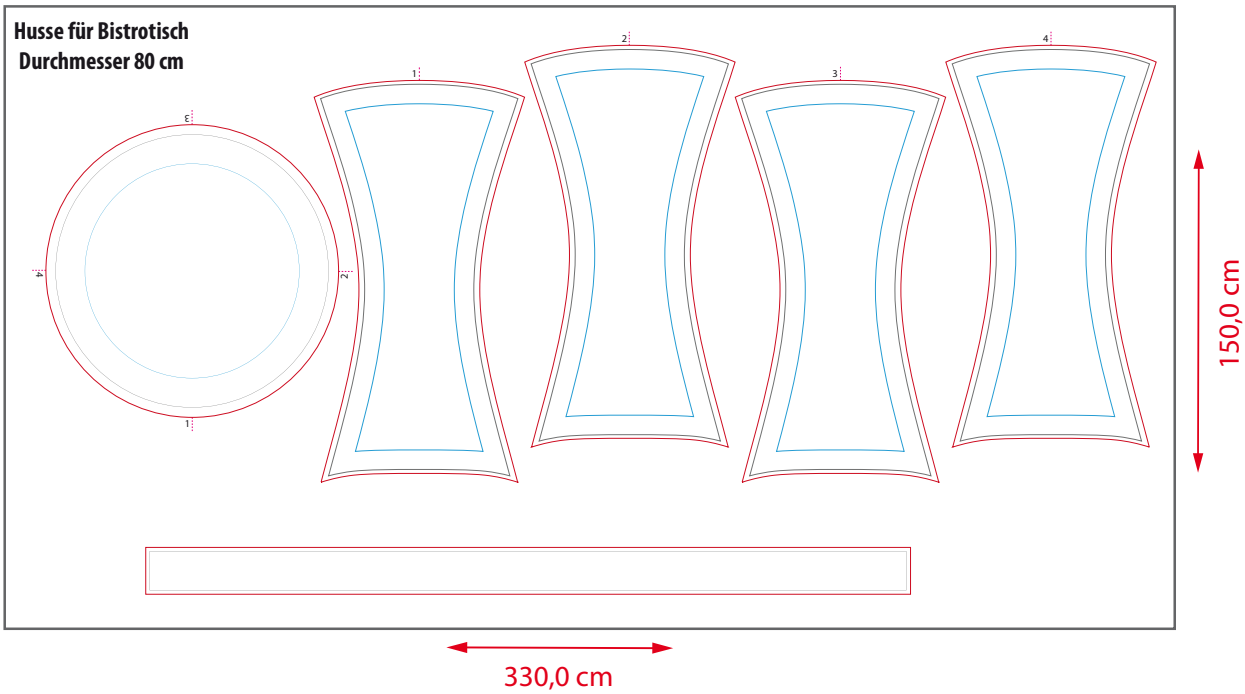

Dateiaufbau

Bitte achten Sie darauf, dass Ihre Druckdaten im CMYK- Farbmodus und mit 300 dpi (bei Strichzeichnungen 1200 dpi) angelegt sind. Die Daten sollten 2 mm Beschnittzugabe an jeder Seite und entsprechende Schnittmarken enthalten.

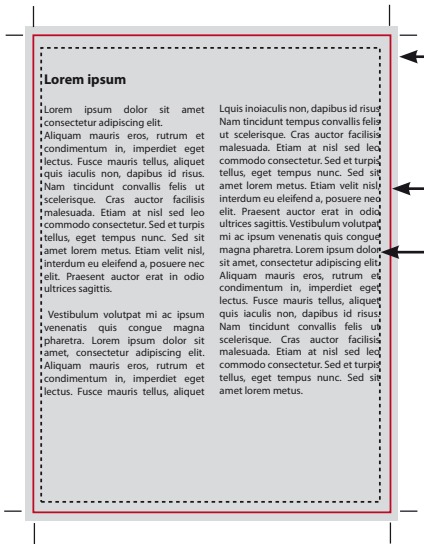

Datenformat **mit 2 mm** Beschnittzugabe rundum (z. B. 214 x 301 mm). Auch **auslaufende** Bilder und Hintergründe mit 2 mm Beschnittzugabe!

Endformat (z. B. DIN A4, 210 x 297 mm)

Sicherheitsabstand von 5 mm zum Rand für Objekte und Texte die nicht angeschnitten werden dürfen.

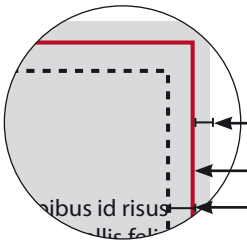

Beschnittzugabe 2 mm

Endformat

Sicherheitsabstand 5 mm

Husse für Bistrotisch
Durchmesser 80 cm

ACHTUNG
Formatvorlage unbedingt wieder aus Druckdatei entfernen!

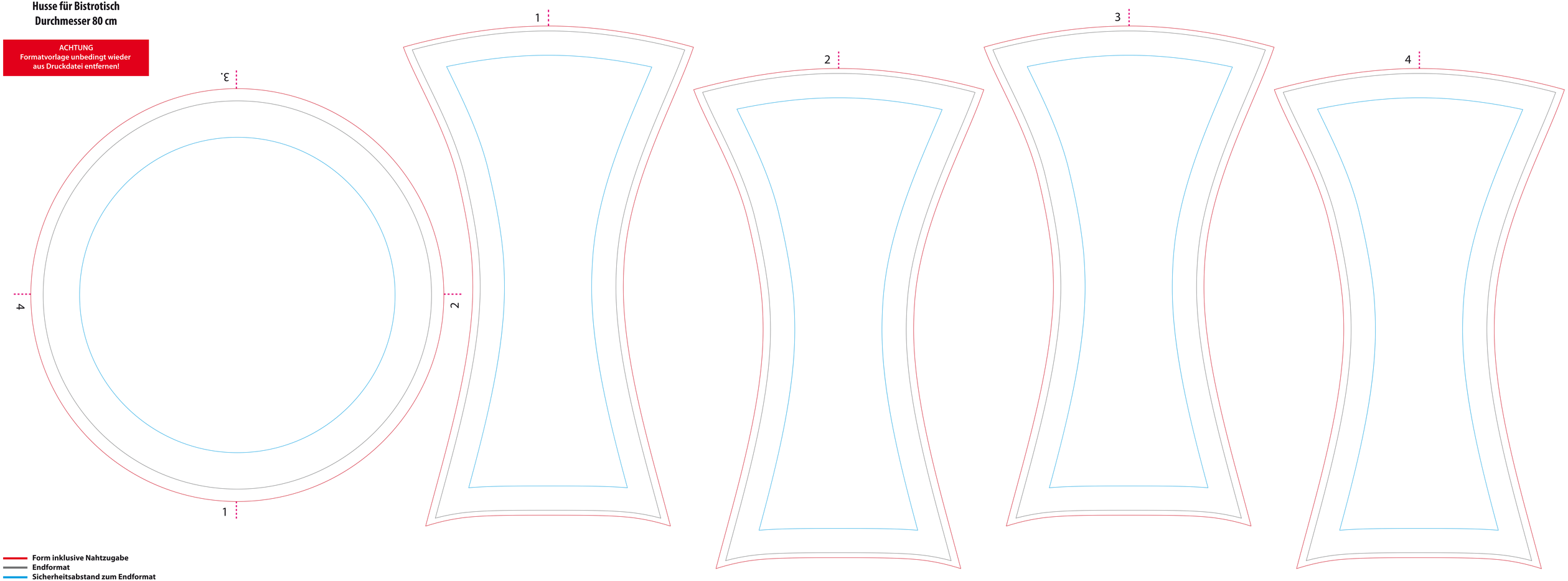

Form inklusive Nahtzugabe
Endformat
Sicherheitsabstand zum Endformat